Կարուսելի կոնստրուկցիա

Մ 1:25

Ա - Ա

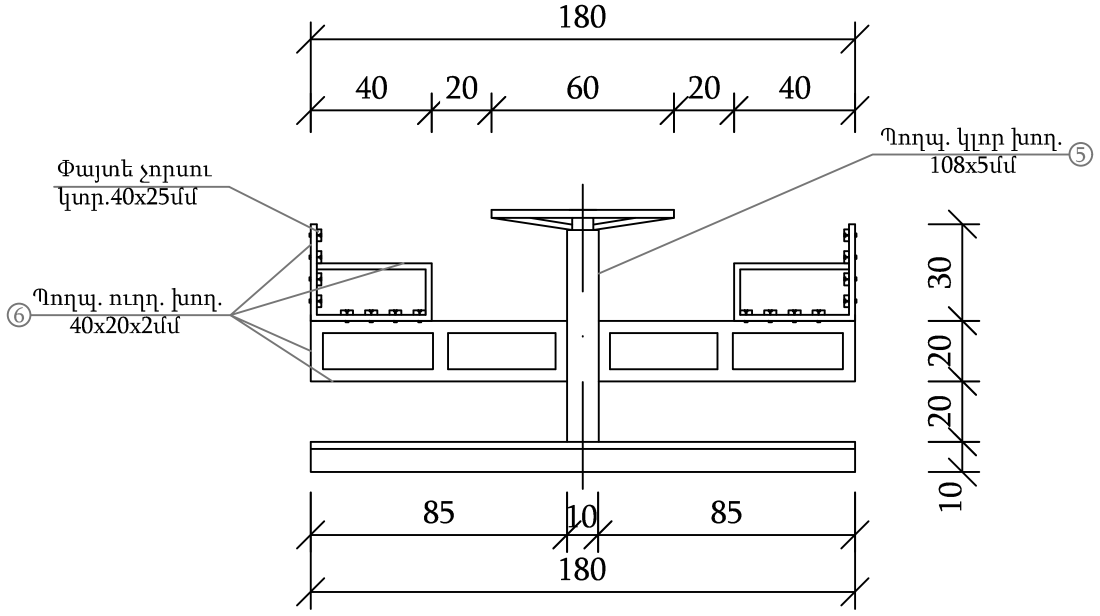

ՀԻՄՔԻ ԿՈՆՍՏՐՈՒԿՑԻԱ

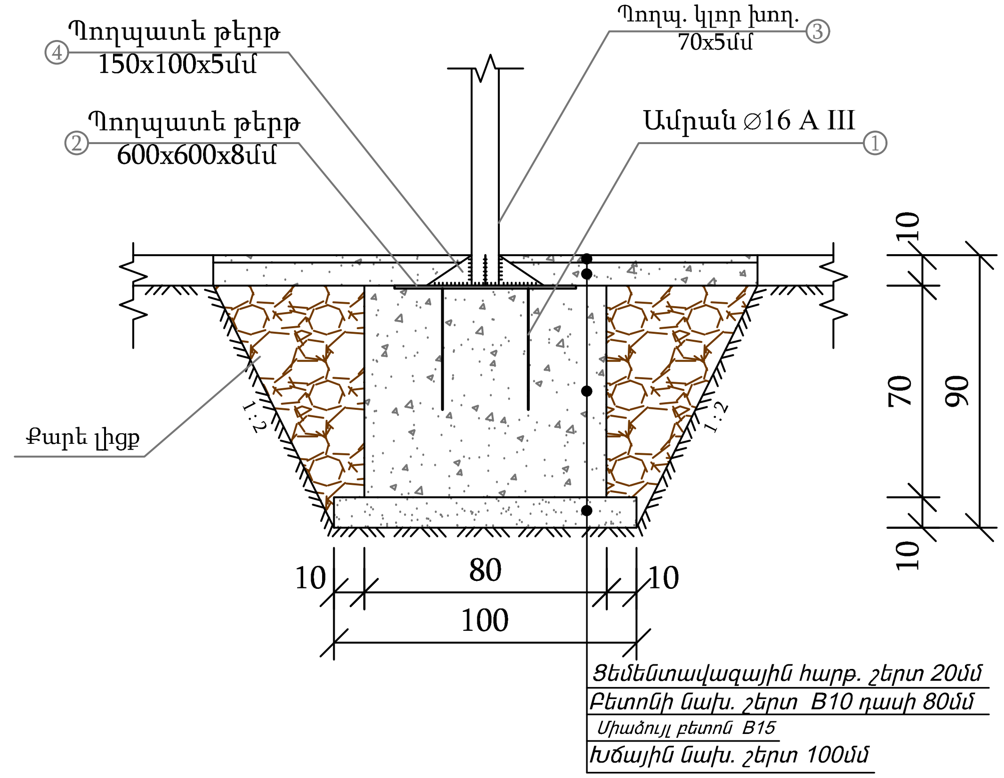

Հատակագիծ

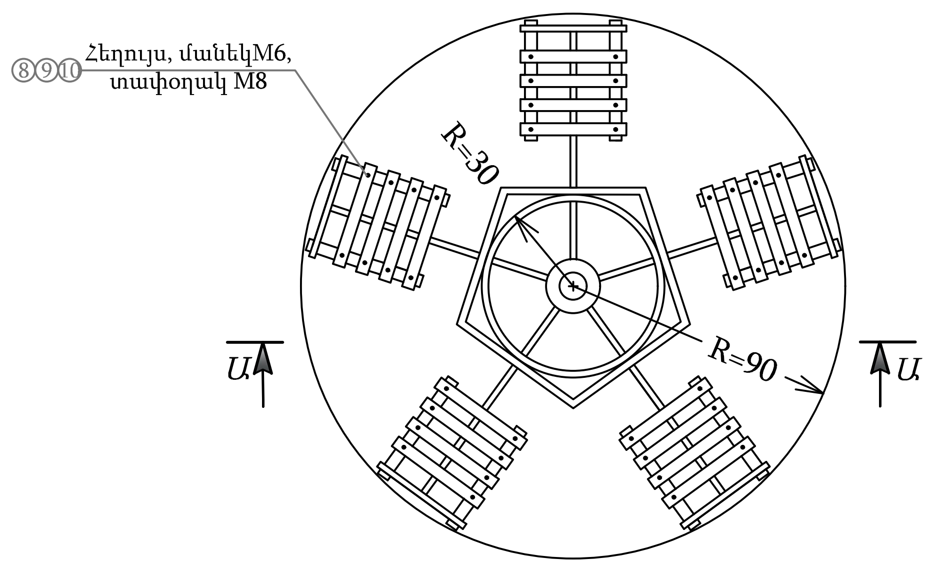

Մետաղի մասնագիր

Նյութերի անվանում	Դիրքերի NN	Տրամագիծը, չափը ՄՄ	Քանակը հատ	Երկարությունը	
				1 հատ սմ	Ընդհանուր
Ամրան	1	Ø 16 A III	4	40	
Պողպ. թերթ	2	600x600x8	1	—	
Պողպ. կլոր խող.	3	70x5	—	—	
Պողպ. թերթ	4	150x100x5	8	—	
Պողպ. կլոր խող.	5	108x5	—	—	
Պողպ. ուղղ. խող.	6	40x20x2	—	—	
Հեղույս	7	M6	80	—	
Մանեկ	8	M6	80	—	
Տափօղակ	9	M8	80	—	
Պողպ. կլոր խող.	10	3/4d	—	—	
Առաձգական (պտտ. և հենման)	—	105x75	2	—	
Եռակցում եզրալայնած անցք.	—	Kf=4	—	—	

Փայտե չորսու 40x25x350մմ - 80հատ
Ցեմենտավազային հարթ. շերտ 20մմ - 2.55մ^2
Բետոնի նախ. շերտ B10 դասի 80մմ - 0.21մ^3
Բետոնե հիմք B15 դասի - 0.45մ^3
Խճային նախապատրաստական շերտ *100մմ* - 0.1մ^3

Ք. ԵՐԵՎԱՆ, ԿԵՆՏՐՈՆ ՎԱՐՉԱԿԱՆ ՇՐՋԱՆ, ԹՈՒՄԱՆՅԱՆ 35Ա ՇԵՆՔԻ ԲԱԿԻ ՎԵՐԱՆՈՐՈԳՄԱՆ ԱՇԽԱՏԱՆՔՆԵՐ			Պատվեր N ԵՔ-ՊԼԱՃՉՔ 14/88
		ՃԱՐՏԱՐԱՊԵՏԱՇԻՆԱՐԱՐԱԿԱՆ ՄԱՍ	Փուլ / Թերթ / Թերթեր ԱՆ / ՃՇ-7 / 12
ՆԱԽԱԳԾԵՑ	Ա. ՀԱՅՐԱՊԵՏՅԱՆ	5 ՏԵՂԱՆՈՑ ԿԱՐՈՒՍԵԼ	«ՄԵԳԱՄԵՏՐ» ՍՊԸ